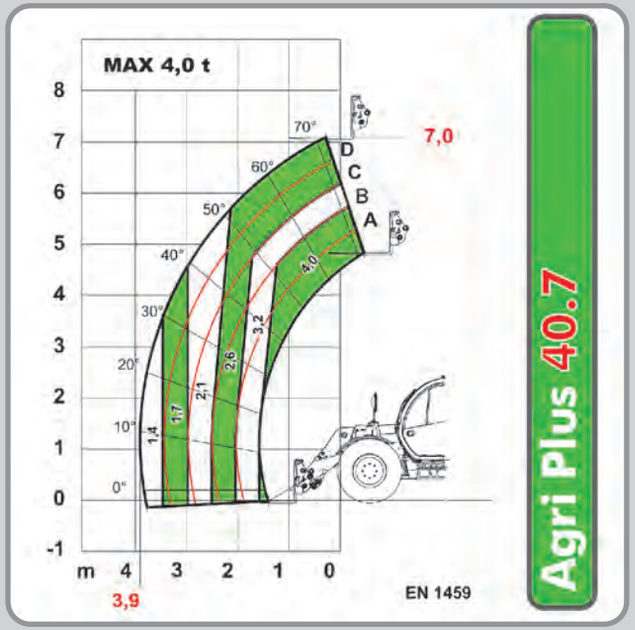

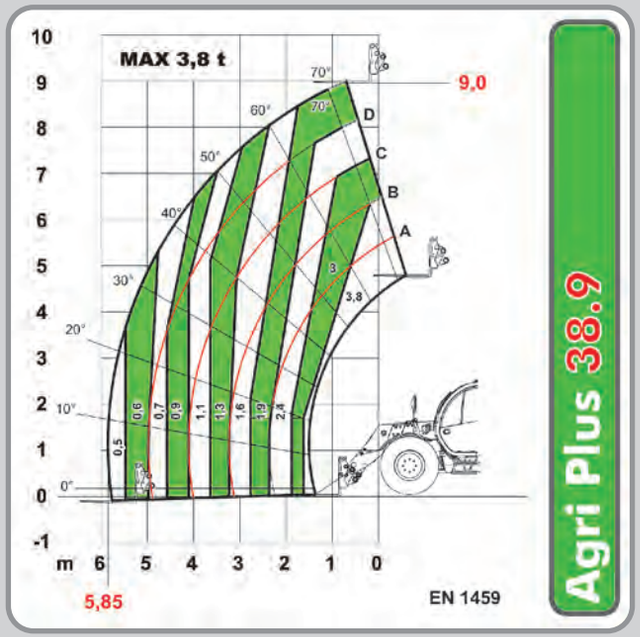

ТЕХНИЧЕСКИЕ ХАРАКТЕРИСТИКИ

ЭКСПЛУАТАЦИОННЫЕ ХАРАКТЕРИСТИКИ	40.7 VS	40.7 PS	38.9 VS	38.9 PS
Макс грузоподъемность (кг)	4.000	4.000	3.800	3.800
Макс высота подъема (м)	7,00	7,00	9,00	9,00
Макс вылет стрелы по горизонтали (м)	3,90	3,90	5,85	5,85
Вылет при макс высоте подъема (м)	0,15	0,15	0,65	0,65
Угол наклона вил	146°	146°	146°	146°
Сила отрыва (даН)	6.000	6.000	6.000	6.000
Сила тяги (даН)	8.200	8.200	8.200	8.200
Максимальный преодолеваемый подъем	60%	60%	60%	60%
Общий вес без груза (кг)	7.700	7.700	7.900	7.900
Максимальная скорость (км/ч)	40	40	40	40

СТРЕЛА	40.7 VS	40.7 PS	38.9 VS	38.9 PS
Время вылета без груза (в секундах):				
Подъем	6,6	7,5	6,6	7,5
Опускание	3,9	4,4	3,9	4,4
Выдвижение	5,5	6,2	5,5	6,2
Втягивание	3,3	3,8	3,3	3,8
Наклон вперед	2,1	2,4	2,1	2,4
Наклон назад	1,2	1,5	1,3	1,5

ДВИГАТЕЛЬ	VS	PS
Модель	FPT	FPT
Максимальная мощность кВт (л.с.)	113 (153)	93 (127)
Обороты в минуту (об/мин)	1900	2200
Режим работы	Дизельный, четырехтактный	Дизельный, четырехтактный
Впрыск	Электронный	Механический
Количество и расположение цилиндров	4, вертикально в ряд	4, вертикально в ряд
Объем двигателя (см3)	4485	4485
Уд расход топлива при 2200 об/мин- (г/кВтч)*	210	215
Экологический класс	Stage 3B	Stage 3A

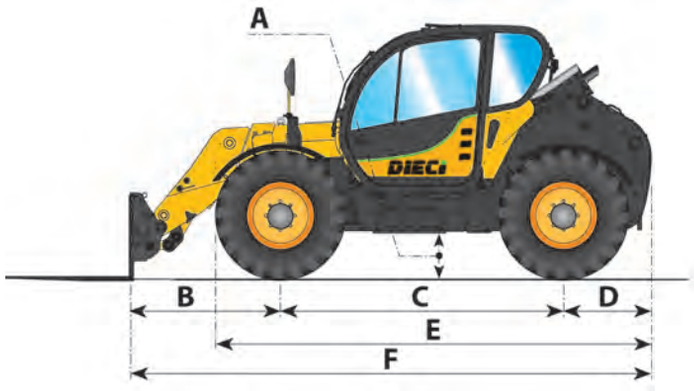

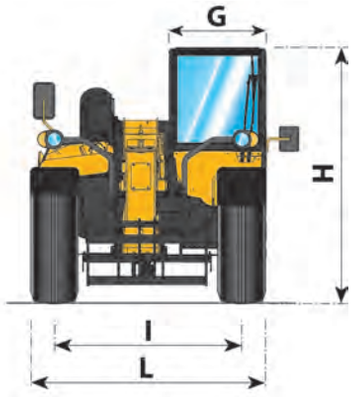

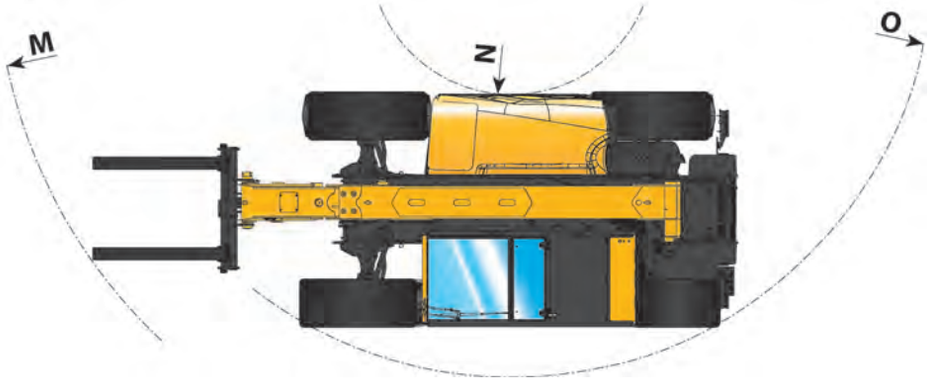

(*)= Размеры с учетом установки опциональных колес

ГИДРАВЛИЧЕСКАЯ СИСТЕМА

Производительность шестеренчатого насоса (л/мин)	VS 210 / PS 180
Максимальное рабочее давление (Бар)	240
Управление распределителем с помощью джойстика	4 в 1 проп

ДИФФЕРЕНЦИАЛЬНЫЕ МОСТЫ

Поворотные оси: 2, с эпициклоидальными редукторами
Тип управления: 4 колеса / поперечное / 2 колеса
Передняя ось: жесткая
Задняя ось: качающаяся
Тормозные диски в масляной ванне на передней оси с усил.
Стояночный тормоз обратного действия

ЗАПРАВОЧНЫЕ ЕМКОСТИ (литров)

Гидравлическая система (общая)	160
Топливный бак	180
Бак AdBlue (для модели VS)	35

Шины

Шины	405/70x24”
Опционально	460/70R24”
Опционально	17.5LR24”
Опционально	18-22.5”
Опционально	18R22.5”

ТРАНСМИССИЯ (для модели VS)

Гидростатическая трансмиссия Vario System.
Электрогидравлический обратный ход
Педаль точного упр. для контролируемого перемещения

ТРАНСМИССИЯ (для модели PS)

Трансмиссия Power Shift
Электрогидравлический обратный ход
6 скоростей вперед / 3 скорости назад.

СТАНДАРТНОЕ ОБОРУДОВАНИЕ

Антиопрокидывающее устройство с системой блокировки
Гидр. разъем для подключения оборудования на конце стрелы.
Закрытая звукоизол кабина, соотв. стандартам ROPS-FOPS, с системой обогрева
Самоблокирующийся дифференциал передней оси 45%
Самоочищающийся фильтр-циклон
Электрический стеклоподъемник
ЖК-дисплей/ Цифровой спидометр

РАБОТА С ПРИЦЕПОМ (по запросу)

Прицеп без тормозов (т):	6
Инерционное торможение (т):	9
Тормозная система механическая (т):	6
Тормозная система гидр/пневм (т):	20

ГАБАРИТЫ	40.7 VS	40.7 PS	38.9 VS	38.9 PS
A	360	360	360	360
B	1475	1475	1475	1475
C	2750	2750	2750	2750
D	850	850	850	850
E	4175	4175	4175	4175
F	5075	5075	5075	5075
G	940	940	940	940
H	2445	2445	2445	2445
I	1820	1820	1820	1820
L	2260	2260	2260	2260
M	4910	4910	5045	5045
N	1320	1320	1320	1320
O	3920	3920	3920	3920

размеры указаны в миллиметрах - (*) - (**)= Размеры с учетом установки опциональных колес